设备面安装尺寸
Equipment mounting face dimension

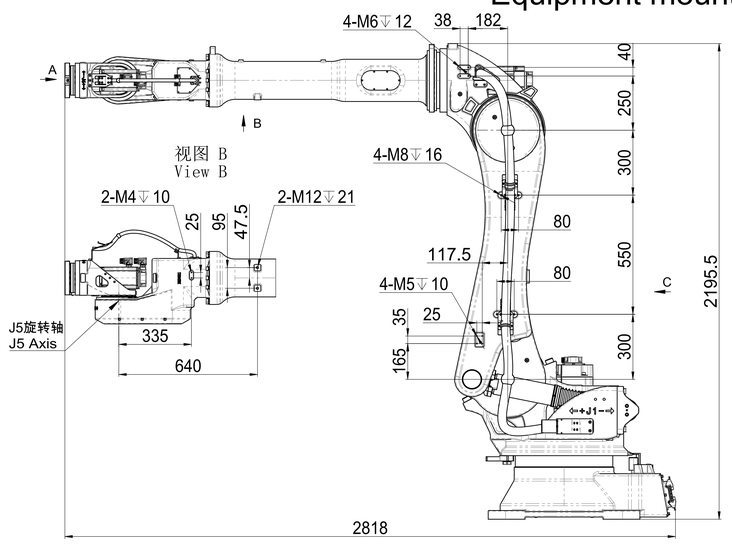

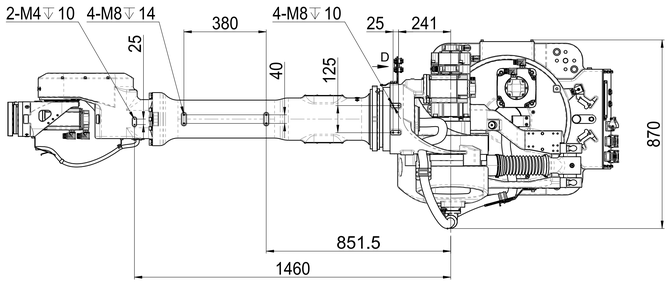

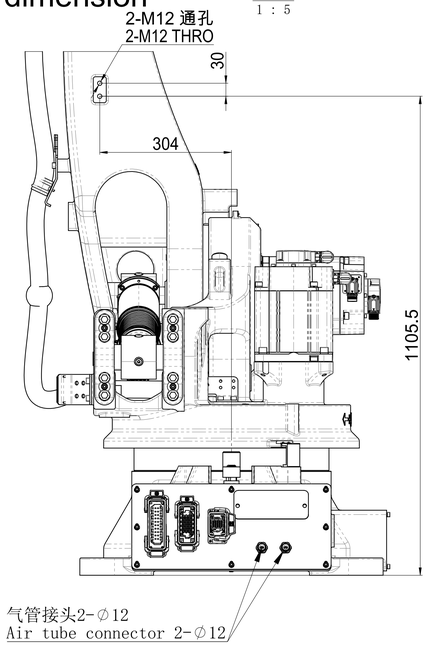

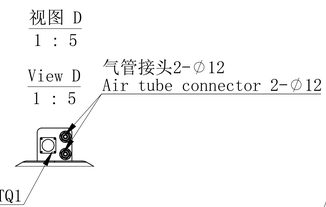

视图比例1：5
View scale 1:5

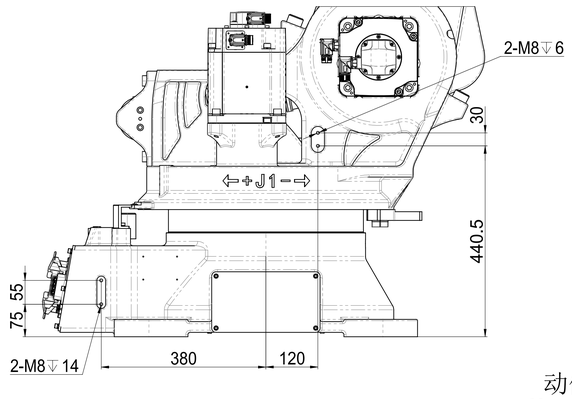

动作范围图
Motion range

视图比例1：20
View sacle 1:20

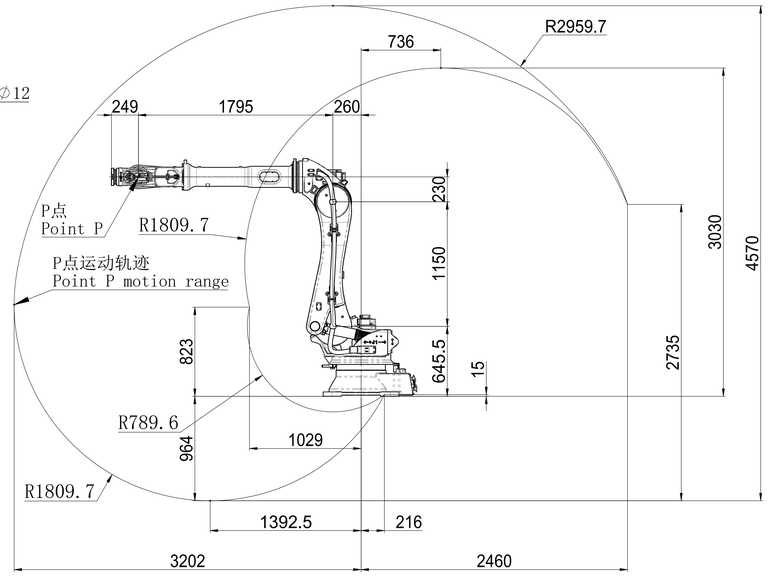

末端法兰安装接口
End flange mounting dimension

视图比例1：2
View scale 1:2

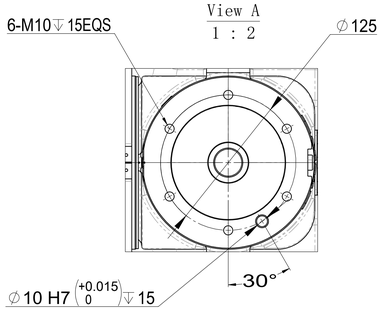

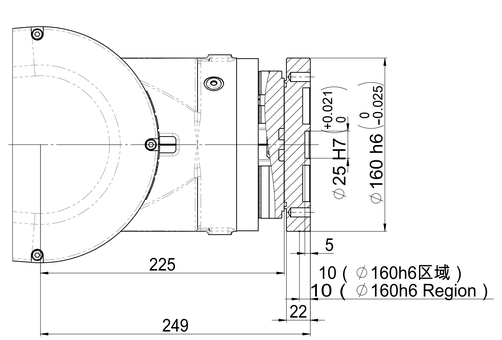

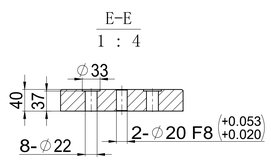

底座安装接口
Robot base mounting dimension

视图比例1：4
View scale 1:4

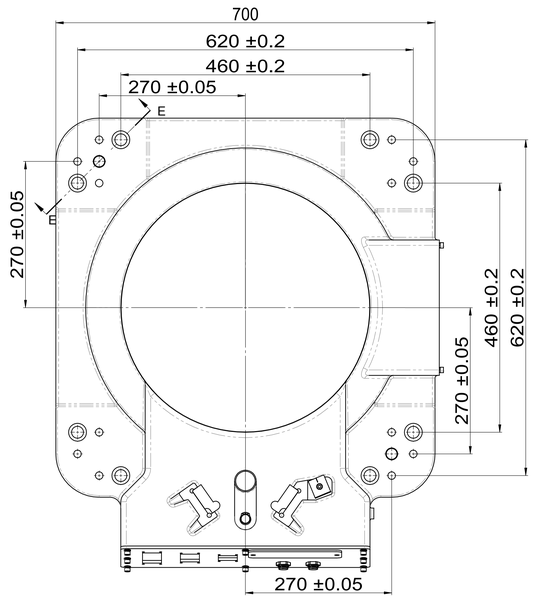

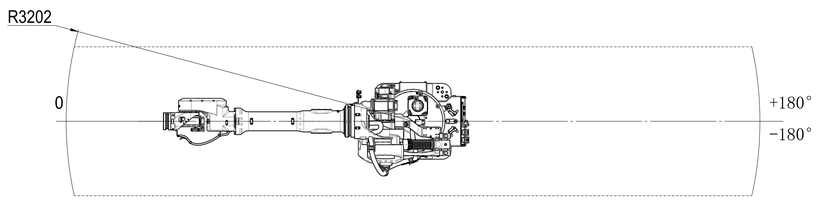

图幅 SIZE	比例 SCALE	南京埃斯顿机器人工程有限公司 ESTUN Robotics Co.,Ltd
A0	1 : 10	运动空间包络图 Motion space envelop diagram
共 1 页 第 1 页 SHEET 1 OF 1		iER130-3200-00T0.1

借用件登记
描图
校描
旧底图总号
签字
日期